Petite aide pour la réalisation d'un coffre / lit peigne en L

(à adapter selon vos envies et besoins)

Ce petit document a pour but de vous aider la visualisation, conception et pourquoi pas dans la construction d'un lit peigne en L avec une partie qui fait office de coffre. Une multitude de techniques peuvent être utilisées mais je décris ci - dessous celle que j'ai préférée appliquer à mon aménagement (Renault Trafic H1L1).
Cette configuration permet d'utiliser une partie du lit comme grand coffre de rangement accessible par l'arrière du véhicule (et possiblement par l'intérieur en fonction de la finition de construction).

Pour l'exemple, j'utilise les plans d'un lit ouvert de 120 x 190 x 36 cm qui se replie en banquette en L de 68,8 cm de profondeur. Ces dimensions peuvent être facilement adaptées à d'autres tailles. Je conseille cependant de commencer par la structure et de mesurer ensuite les longueurs de lattes de sommier qu'il vous faut. Ca vous évitera des erreurs de calculs et parfois même des petites prises de tête inutiles

Matériel

Epicéa raboté
Sections de 44 x 44 mm

Astuce : prendre du bois raboté permet une meilleure fluidité lors de l'ouverture et la farmeture du lit mais va surtout donner une meilleure finition

LUR.ÖY
Sommier à lattes IKEA 70 x 200
Idéalement en prendre 2

Astuce ; quand le lit est ouvert, l'espacement entre les lattes est boublé ce qui fragilise la structure. Donc il faut en mettre un maximum et pas trop espacées les unes des autres

Panneaux d'OSB ou contreplaqué. A choisir en fonction de vos préférences de finitions.

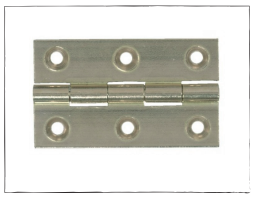

Trois petites charnières

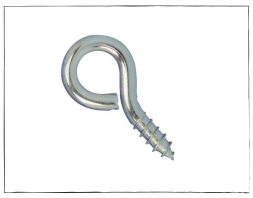

Deux pitons vis à bois

Corde

Etape 1 :

Construction de la partie coffre

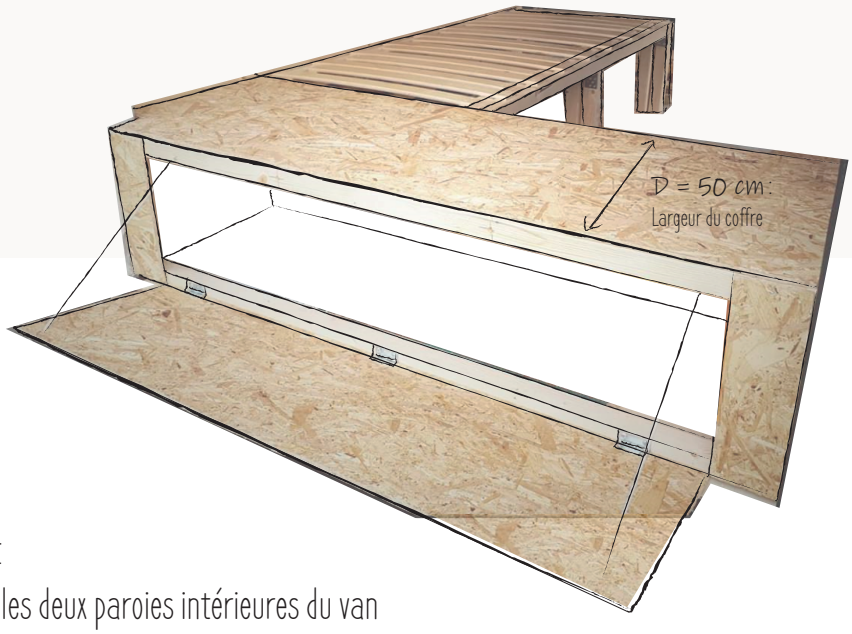

(A) Déterminer les mesures importantes.

A = 190 cm	Longueur souhaitée du lit
B = 161 cm	Distance existante entre les deux paroies intérieures du van
C = 32 cm	Hauteur du garde roue ou du caisson autour du garde roue
D = 50 cm	Largeur souhaitée du coffre (et donc de la banquette au dessus du coffre)
E = 120 cm	Largeur souhaitée du lit ouvert
F = 4.4 cm	Taille des sections d'épicéa
G = 18.5 cm	Profondeur du garde roue

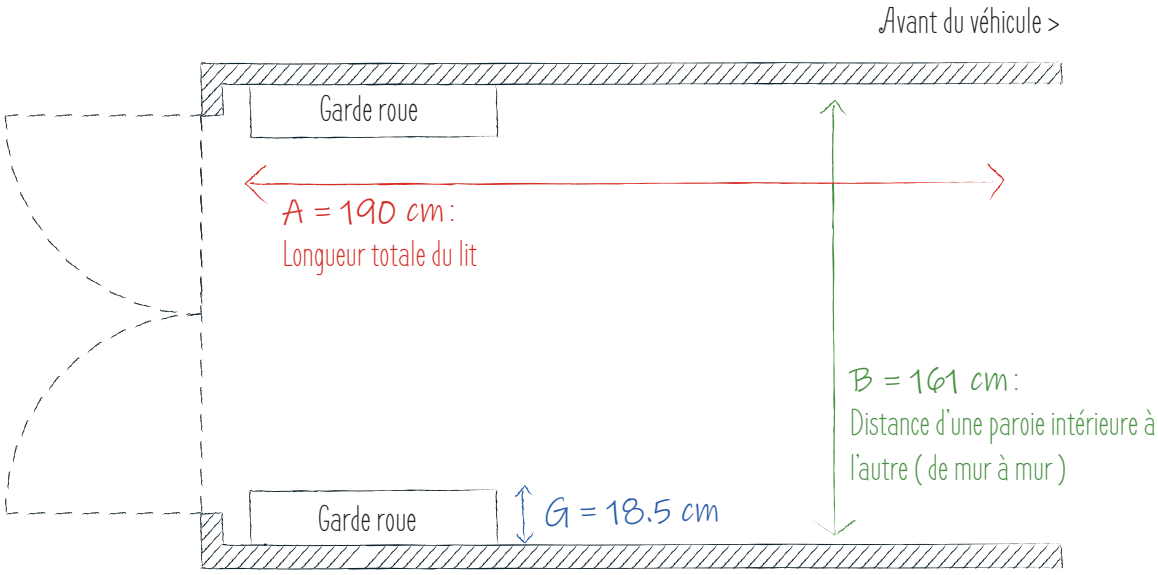

(B) Découper les sections d'épicéa pour la structure

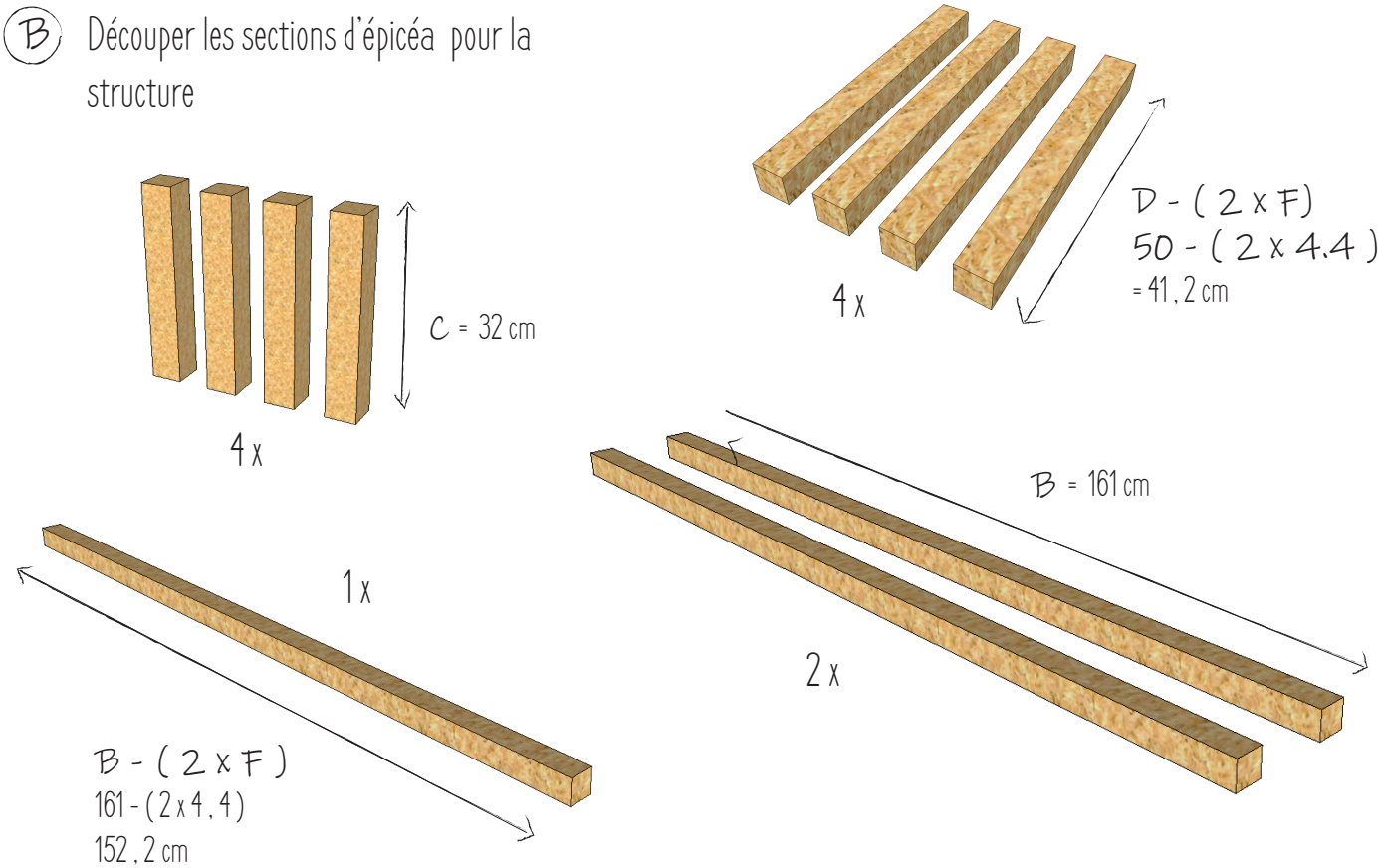

Il est préférable de faire les étapes suivantes directement dans le van au risque de ne pas savoir rentrer la structure par la suite. Cela permet également de re vérifier toutes les mesures au fur et à mesure .

(C) Assembler une section de 161 cm avec deux pieds de 32 cm

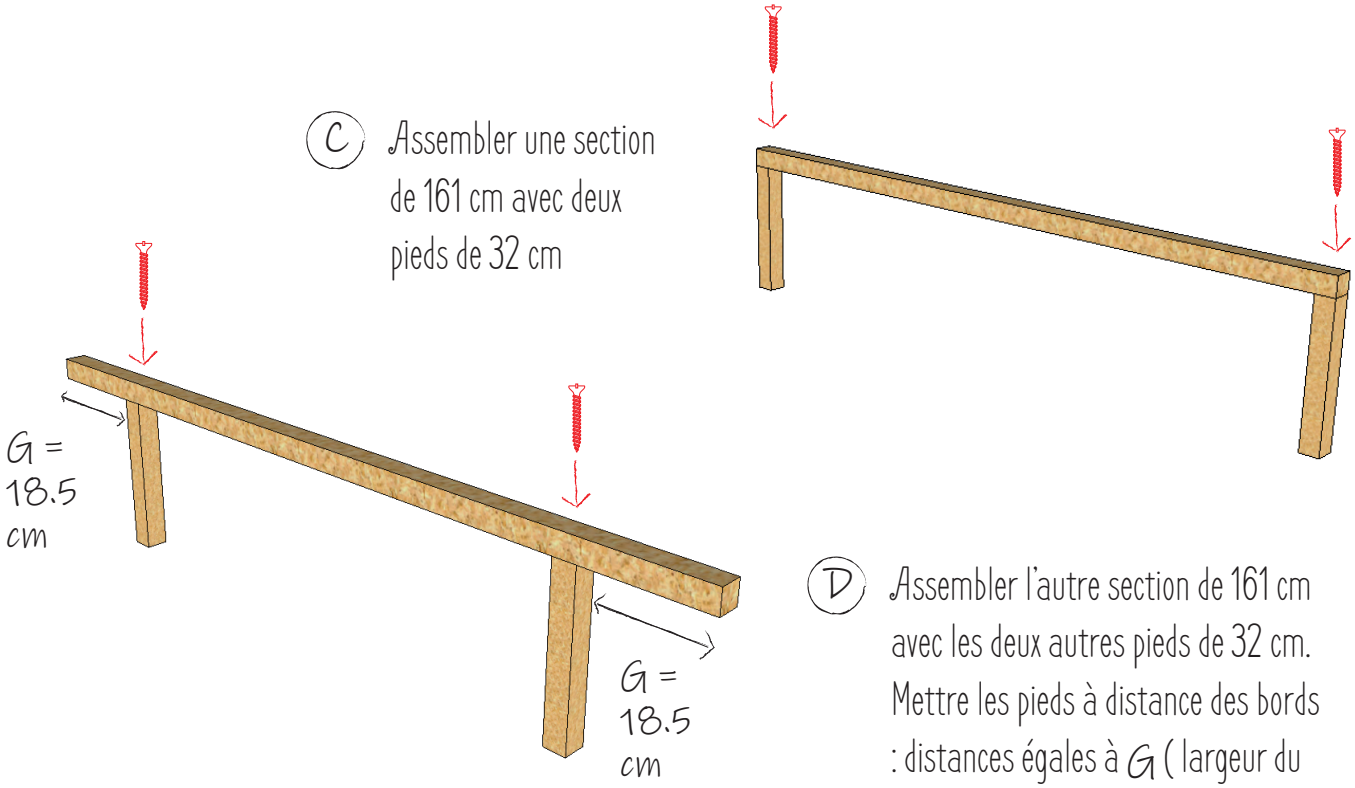

(D) Assembler l'autre section de 161 cm avec les deux autres pieds de 32 cm. Mettre les pieds à distance des bords : distances égales à G (largeur du garde roue).

(E) Associer les deux modules précédemment faits grâce aux sections de 41.2 cm. Les placer à égales distances l'une de l'autre

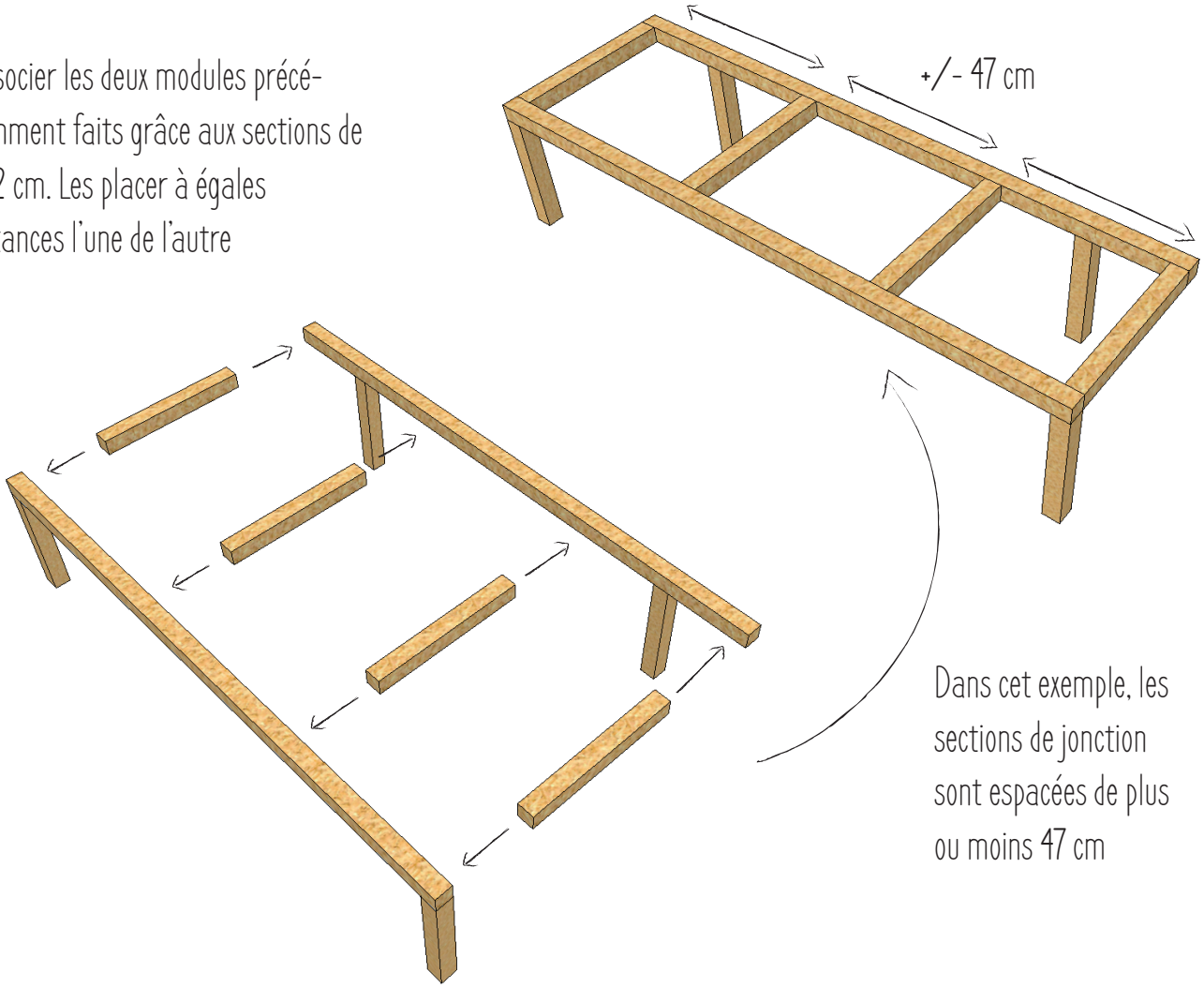

Dans cet exemple, les sections de jonction sont espacées de plus ou moins 47 cm

La structure doit venir s'emboiter par dessus les gardes roues. (F)

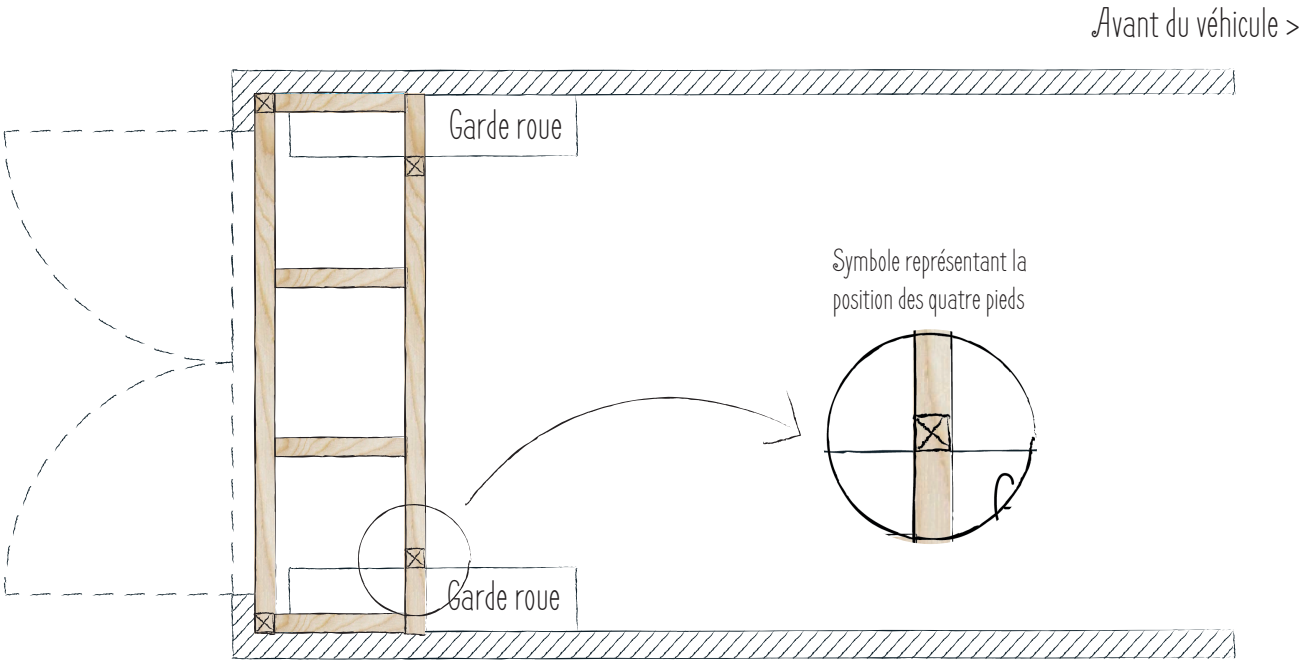

Une fois la structure montée, elle peut être fixée aux paroies du van, au sol à l'aide d'équerres ou vissée aux caissons recouvrant les gardes roues. Ensuite, placer la section de 152 , 2 cm au sol, entre les deux pieds.

G

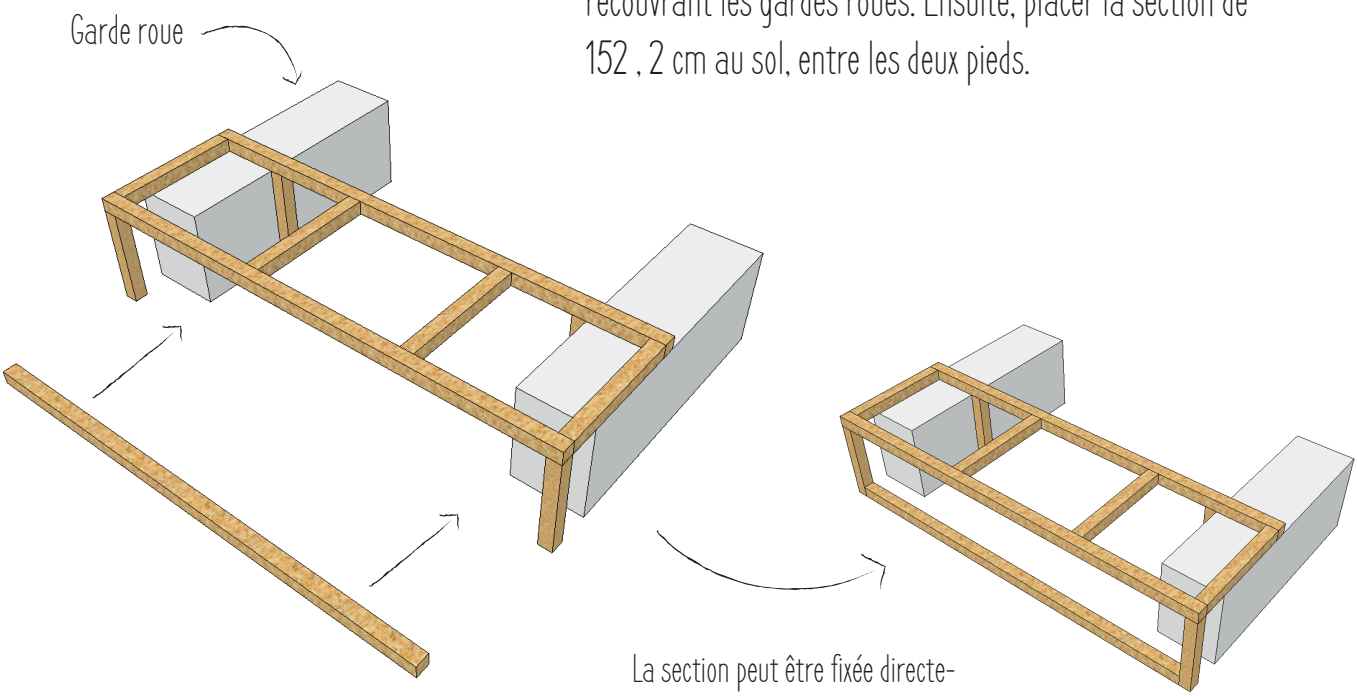

La section peut être fixée directement au sol si vous avez un plancher. Sinon, utilisez des équerres pour ne pas risquer de visser dans la carosserie

Etape 2 :

Recouvrement de la partie coffre

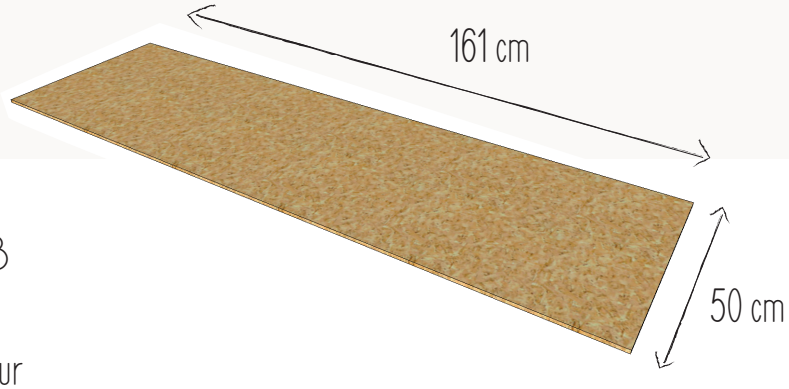

A Découper un panneau d'OSB ou de contreplaqué aux dimensions B x D (ou longeur du coffre x largeur du coffre) Donc 161 x 50 cm

B

Fixer le panneau au dessus du coffre à l'aide de vis ou de colle à bois.

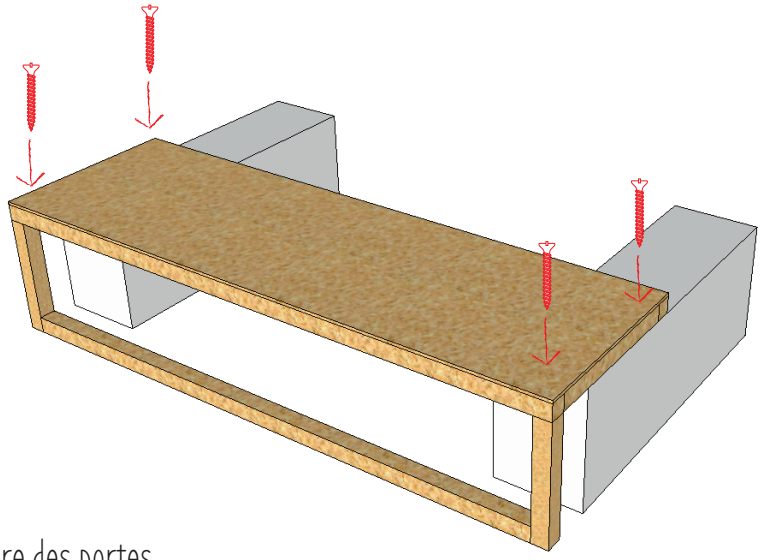

C

Pour créer la porte du coffre, il faut mesurer l'ouverture des portes arrières. Cette mesure va dépendre d'un véhicule à l'autre.
Par exemple, dans mon R,enau;t Trafic H1L1, la distance entre les deux montant arrières est de 139 cm

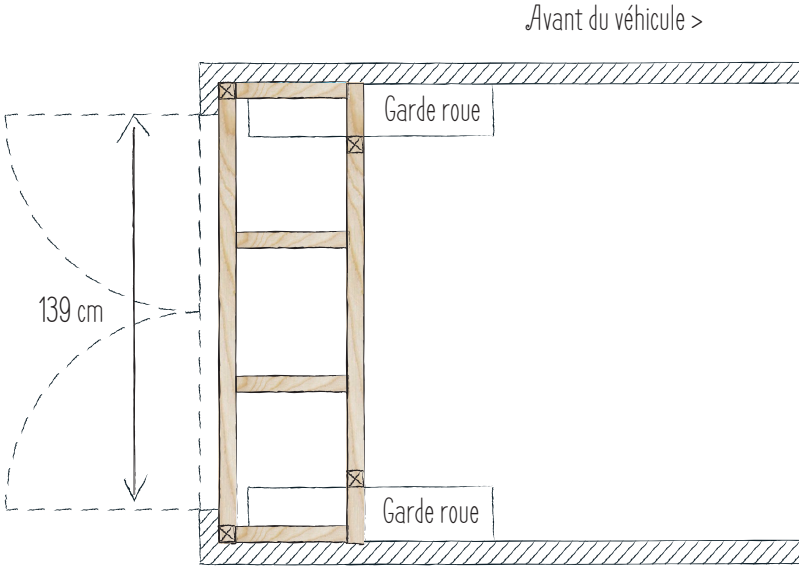

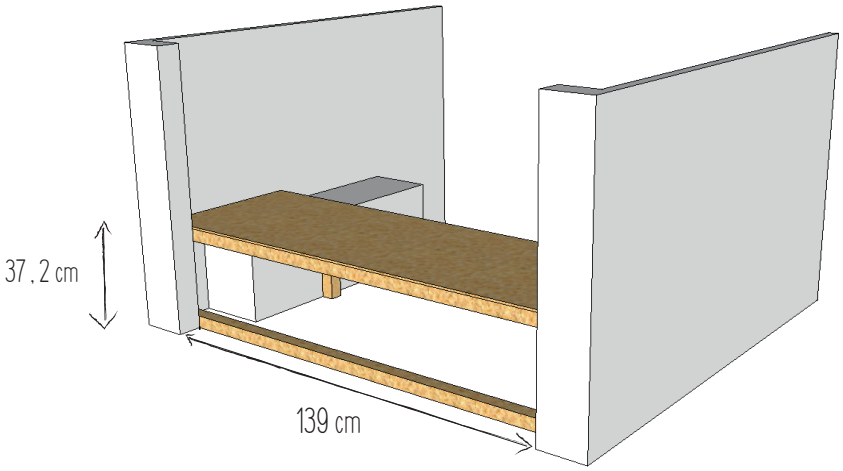

Ensuite, mesurer la hauteur totale du coffre (au mieux, mesurer dirrectement sur la structure déjà faite). Ici on va avoir une hauteur de 37 , 2 cm (32 cm des pieds + 4.4 cm de section d'épicéa + 0.8 cm de panneau).

D

Couper un panneau d'OSB ou de contreplaqué aux dimensions précedemment prélevées. Ici : 37 , 2 x 139 cm

Tracer deux lignes vercticales à 10, 15 ou 20 cm des bords du panneau.

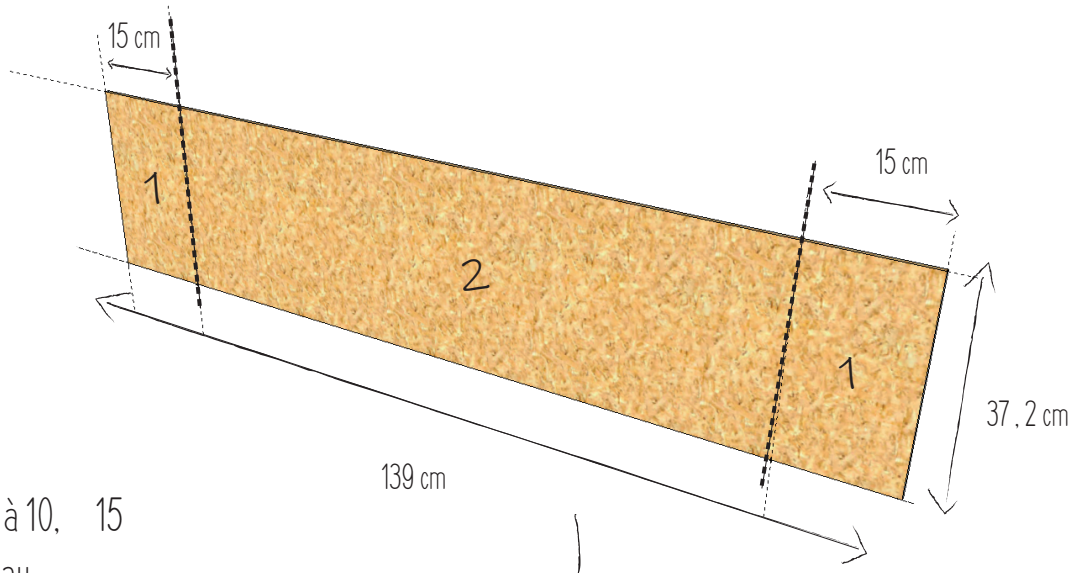

Couper proprement et bien garder les trois parties

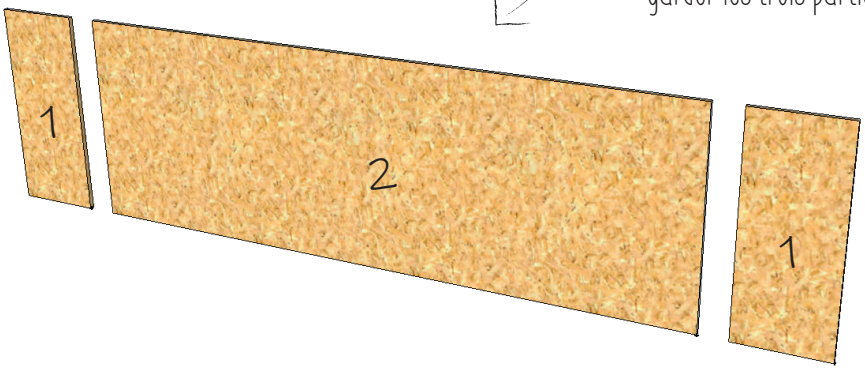

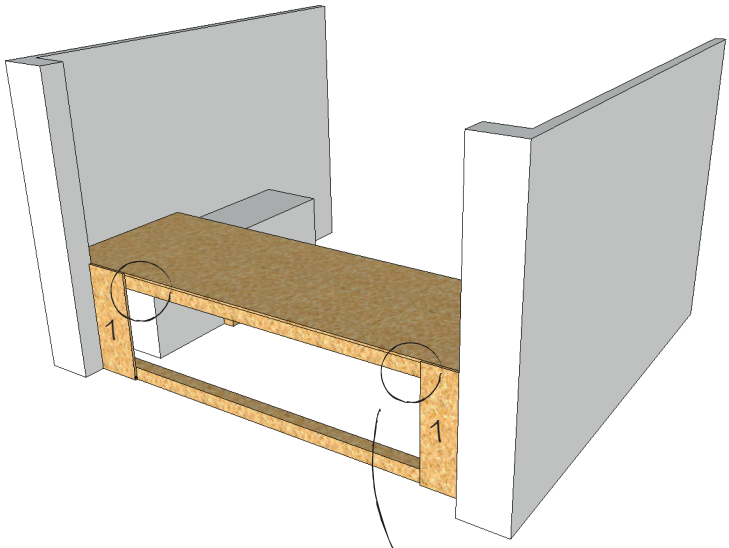

E

Fixer les deux petites parties (1) sur la structure du coffre à l'aide de colle à bois ou de vis

F

Visser les deux pitons vis à bois dans la structure. Les positionner sous la section de 161 cm et à une petite distance du panneau vertical positionné juste avant

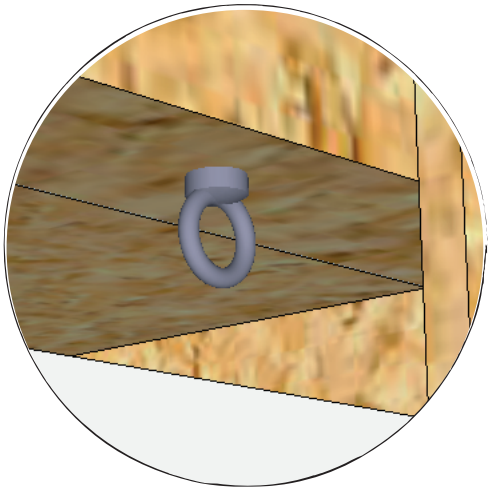

X 2

G

La grande partie centrale du panneau coupé précedemment (2) servira de porte pour le coffre. Avant l'installation, placer les trois charnières dans le bas du panneau et percer 2 trous dans les coins suppérieurs

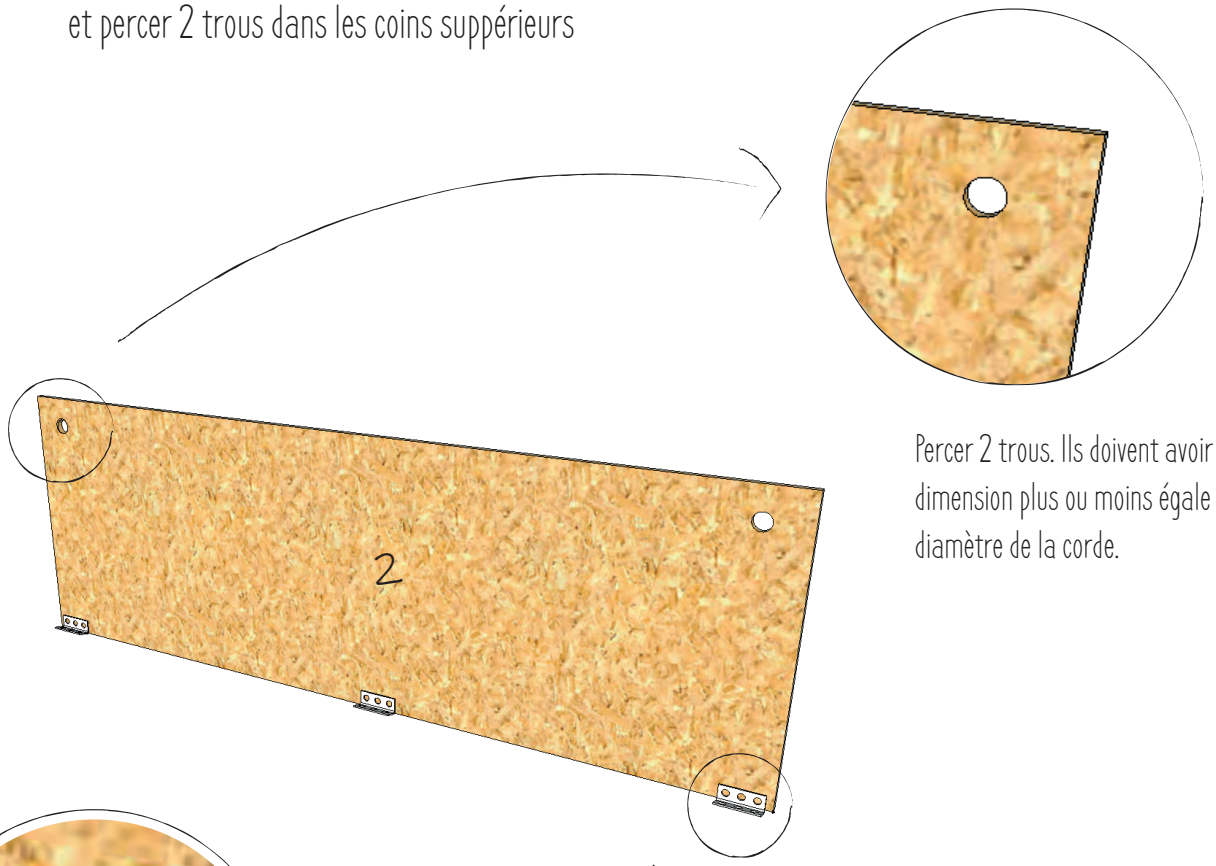

Percer 2 trous. Ils doivent avoir une dimension plus ou moins égale au diamètre de la corde.

Placer 3 équerres à égales distances l'une de l'autre

H
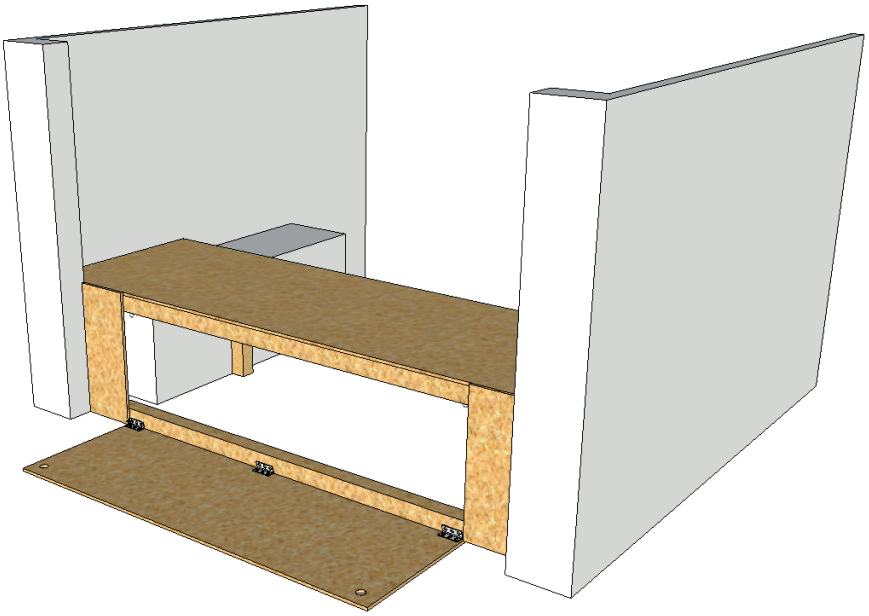
Placer la porte du coffre en fixant les trois charnières à la structure (sur la section du bas)